Electrolux PROFESSIONAL

Modulare Großküchengeräteserie 900XP 40-Liter-Elektro- Nudelkocher mit 1 Becken und Wärmerückgewinnung "ESD"

Technisches Datenblatt
ARTIKEL #
MODELL #

NAME #

SIS #

AIA #



391273 (E9PCED1MFV) 40-Liter-Elektro-Nudelkocher mit 1 Becken und Wärmerückgewinnung "ESD"

Kurzbeschreibung

Artikel Nr.

Infrarot-Heizsystem. Konstante Stärkeentfernung während des Garvorgangs. Das 40 l Becken ist tiefgezogen aus Chromnickel-Molybdänstahl 1.4401 als Korrosionsschutz. Sicherheitsthermostat und elektromechanischer Sensor als Trockengehschutz. Höhenverstellbare Edelstahlfüße. Außenverkleidung aus Edelstahl. Deckplatte aus 2 mm dickem Edelstahl. Rechtwinklige Abkantungen verhindern Spalten und Schmutzecken zwischen den Geräten. Mit eingebauter Energiesparvorrichtung.

Hauptmerkmale

- Automatisches Hubsystem (optionales Zubehör): 200 mm breit mit drei Edelstahl-Korbhalterungen für je einen GN 1/3 Korb auf einer oder beiden Geräteseiten installiert für die automatische Hebung von sechs Kleinportionskörben (separat zu bestellen). Es können neun Garzeiten über die digitale Regelung gespeichert werden.
- 40 l Wasserbecken.
- Alle wesentlichen Komponenten frontseitig gelagert für leichte Wartung.
- Automatischer Trockengehschutz: kein unbeabsichtigtes Überhitzen.
- Automatische Funktion zur Stärkeentfernung während des Kochvorgangs: dauerhaft verbesserte Wasserqualität.
- Gerät mit Abtropffläche zum Aufstellen der Körbe zum Abtropfen.
- Bedienerfreundliche Regelblende.
- Außer Nudeln können auch alle Arten Pasta, Reis, Klöße, Gemüse und Suppen in diesem Gerät zubereitet werden.
- Das besondere Design der Regelschalter schützt vor Wassereindringen.
- Gerät wird serienmäßig mit vier 50 mm Edelstahlfüßen geliefert (Edelstahlfußblenden als Option).
- Kontinuierliche Wasserfüllung über manuellen Wasserhahn.
- Großer Ablauf mit manuellem Kugelventil für schnelles Leeren des Beckens.
- Gerät mit Infrarot-Heizsystem unter dem Beckenboden.

Konstruktion

- Gerät mit rechtwinkligen Seitenkanten für bündige Verbindung der Gerät nebeneinander ohne Ritzen und Schmutzecken.
- Außenverkleidung aus Edelstahl mit Scotch Brite Schliff.
- Das Becken ist nahtlos in die Deckplatte eingeschweißt.
- Spritzschutz: IPX5
- Wasserbecken aus CrNiMo-Stahl 1.4404.
- Einteilige, tiefgezogene, 2 mm starke Deckplatte aus Edelstahl.

Nachhaltigkeit

- ESD ist im Lieferumfang enthalten (bereits installiert): Das Energiespargerät nutzt die Wärme des durch den Überlauf abfließenden Wassers, um das Leitungswasser auf ca. 60°C vorzuwärmen, um es konstant zu erhitzen.

Genehmigung:

Serienmäßiges Zubehör

• 1 St. Tür für offenen Unterschrank	PNC 206350	

Optionales Zubehör

• Verbindungs-/Dichtungsmittel	PNC 206086	❑
• Satz mit 4 Rollen, 2 schwenkbar mit Bremse	PNC 206135	❑
• 1 Satz geflanschte Füße	PNC 206136	❑
• Front-Sockelblende, 400 mm	PNC 206147	❑
• Front-Sockelblende, 800 mm	PNC 206148	❑
• Front-Sockelblende, 1000 mm	PNC 206150	❑
• Front-Sockelblende, 1200 mm	PNC 206151	❑
• Front-Sockelblende, 1600 mm	PNC 206152	❑
• 2 SEITLICHE SOCKELBLENDEN SERIE 900	PNC 206157	❑
• Front-Fußblende, 400 mm (nicht für Kühl-/Tiefkühl-Unterschrank)	PNC 206175	❑
• Front-Fußblende, 800 mm (nicht für Kühl-/Tiefkühl-Unterschrank)	PNC 206176	❑
• Front-Fußblende, 1000 mm (nicht für Kühl-/Tiefkühl-Unterschrank)	PNC 206177	❑
• Front-Fußblende, 1200 mm (nicht für Kühl-/Tiefkühl-Unterschrank)	PNC 206178	❑
• Front-Fußblende, 1600 mm (nicht für Kühl-/Tiefkühl-Unterschrank)	PNC 206179	❑
• 1 Paar seitliche Fußblenden, nicht für Kühl-/Tiefkühlunterschrank	PNC 206180	❑
• 2 Blenden für Servicekanal für einseitige Installation	PNC 206181	❑
• Deckel mit Halterung für 40-Liter-Nudelkocher	PNC 206190	❑
• 2 Blenden für Servicekanal für Rücken-an-Rücken-Installation von Tischgeräten auf Unterbau	PNC 206202	❑
• 4 Füße für Sockelaufstellung (nicht für Serie 900 Stand-Grillgerät)	PNC 206210	❑
• 1 Satz ergonomische Körbe für 40-Liter-Nudelkocher	PNC 206233	❑
• 1 Korb für 40-Liter-Nudelkocher	PNC 206237	❑
• Einlegeboden für 40-Liter-Nudelkocher zum Einsatz von eckigen Körben	PNC 206238	❑
• Rückseitiger Abgaskamin, 400 mm	PNC 206303	❑
• RÜCKS. HANDLAUF 800 MM - MARINE	PNC 206308	❑
• RÜCKS. HANDLAUF 1200 MM - MARINE	PNC 206309	❑
• Energiespar-Vorrichtung für Nudelkocher	PNC 206344	❑
• Tür für offenen Unterschrank	PNC 206350	❑
• Automatisches, programmierbares Korbhubsystem für 40-Liter-Nudelkocher, 3 Hebegestelle	PNC 206353	❑
• Halterung für Rollen und Füße für 23-Liter-Fritteusen und Nudelkocher (900XP)	PNC 206372	❑
• Rückwandverkleidung - 600 mm (XP700-900)	PNC 206373	❑
• Rückwandverkleidung - 800 mm (XP700-900)	PNC 206374	❑
• Rückwandverkleidung - 1000 mm (XP700-900)	PNC 206375	❑
• Rückwandverkleidung - 1200 mm (XP700-900)	PNC 206376	❑
• Halterahmen für 2 Nudelkocherkörbe (900XP)	PNC 206395	❑
• Netzgitter für Abzugskanal, 400 mm (700XP/900)	PNC 206400	❑
• 2 Körbe 150 x 180 mm für 40 Liter Nudelkocher linker und rechter Handgriff	PNC 206433	❑
• Seitlicher Handlauf, rechts und links	PNC 216044	❑
• Front-Handlauf, 400 mm	PNC 216046	❑
• Front-Handlauf, 600 mm	PNC 216047	❑
• Front-Handlauf, 1200 mm	PNC 216049	❑
• Front-Handlauf, 1600 mm	PNC 216050	❑
• 2 Seitenblenden für freistehende Geräte	PNC 216134	❑
• Breiter Handlauf, Portionierbord, 400 mm	PNC 216185	❑
• Breiter Handlauf, Portionierbord, 800 mm	PNC 216186	❑
• 3 x GN 1/3 Körbe für 40-Liter-Nudelkocher	PNC 927210	❑
• 2 x GN 1/2 Körbe für 40-Liter-Nudelkocher	PNC 927211	❑
• 3 runde Körbe, 181 mm Ø, für 40-Liter-Nudelkocher, Nr. 927219 muss dazu bestellt werden	PNC 927212	❑
• 6 runde Körbe für 40-Liter-Nudelkocher, Nr. 927219 muss dazu bestellt werden	PNC 927213	❑
• 1 x GN 1/1 Korb für 40-Liter-Nudelkocher	PNC 927216	❑
• Auflagerost für runde Körbe für 40-Liter-Nudelkocher	PNC 927219	❑
• Obere Halterung für 6 runde Körbe für 40-Liter-Nudelkocher (alternativ zu Nr. 927219 für 6 runde Körbe)	PNC 960644	❑

Das Unternehmen behält sich das Recht auf Änderungen der Spezifikation vor.

Modulare Großküchengeräteserie 900XP 40-Liter-Elektro- Nudelkocher mit 1 Becken und Wärmerückgewinnung "ESD"

Front

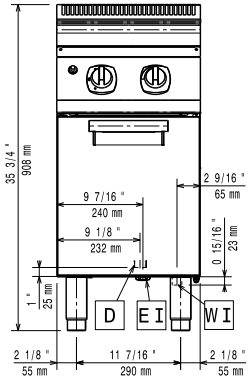

Seite

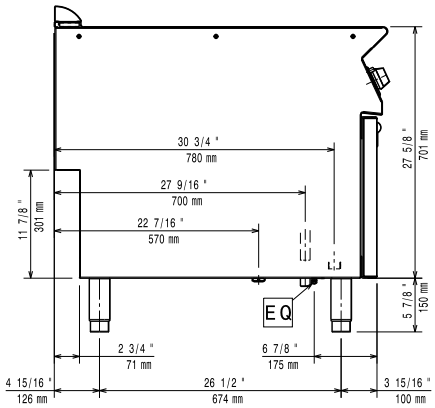

D = Ablauf
EI = Elektroanschluss
EQ = Equipotentialschraube
WI = Wasserzulauf

oben

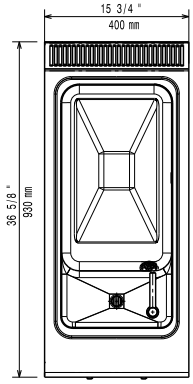

Elektrisch

Netzspannung:	380-400 V/3N ph/50-60 Hz
Vorbereitet für:	
Anschlusswert:	10 kW
Gesamt-Watt	10 kW

Wasser

Total hardness:	5-50 ppm
Ablauf "D":	1"
Größe der Kaltwasserzuleitung:	3/4"

Electrolux Professional recommends the use of treated water, based on testing of specific water conditions.

Please refer to user manual for detailed water quality information.

Schlüsselinformation

Beckenabmessungen (Nutzinhalt) Länge:	300 mm
Beckenabmessungen (Nutzinhalt) Höhe:	260 mm
Beckenabmessungen (Nutzinhalt) Tiefe:	520 mm
Beckeninhalt (MAX):	40 lt MAX
Nettogewicht:	62 kg
Versandgewicht:	57 kg
Versandhöhe:	1070 mm
Versandlänge:	460 mm
Versandtiefe:	1020 mm
Versandvolumen:	0.5 m³
Zertifizierungsgruppe	EPC91S

If appliance is set up or next to or against temperature sensitive furniture or similar, a safety gap of approximately 150 mm should be maintained or some form of heat insulation fitted.

Das Unternehmen behält sich das Recht auf Änderungen der Spezifikation vor.